Le Gun Corner

POUR UN CANON INTELLIGENT

GRÂCE AU **GUN CORNER** :

AUGMENTEZ VOS **RENDEMENTS**,
N'ARROSEZ PLUS LES ROUTES ET LES CULTURES VOISINES,
GAGNEZ DU TEMPS, ET **ECONOMISEZ** DE L'EAU !

Le **Gun Corner** s'adapte à tous vos canons pour une répartition optimale de l'eau dans vos cultures :

Pluviométrie avec un Gun Corner équipé d'un accélérateur et de l'Option remise à 180° :

Répartition de l'eau dans une parcelle vue en coupe

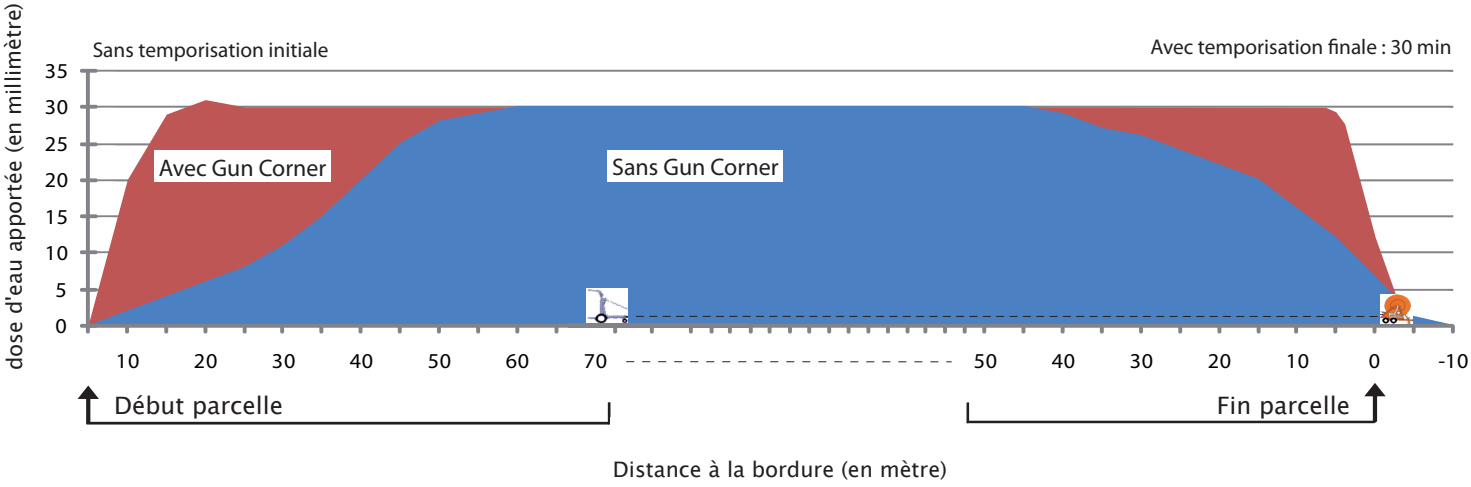

Marque déposée, Protection par brevet

SANS GUN CORNER

Surplus, gaspillage et insuffisance d'eau
suivant la méthode d'irrigation utilisée, **sans Gun Corner**

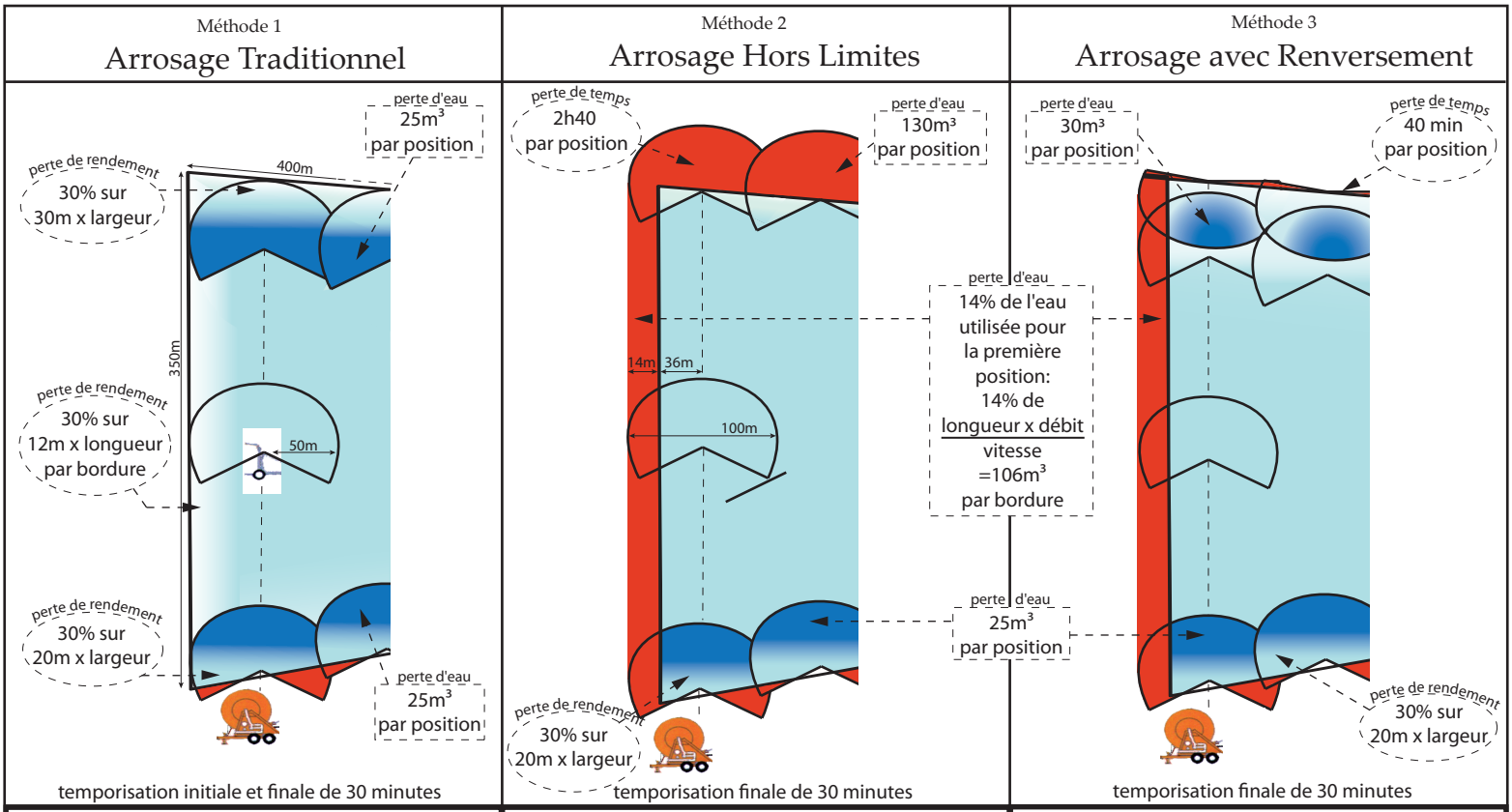

Méthode 1	Méthode 2	Méthode 3
PERTES (sur 15 ha) :	PERTES (sur 15 ha) :	PERTES (sur 15 ha) :
0,74 ha de production soit 9 tonnes de maïs	0,24 ha de production soit 3 tonnes de maïs	0,60 ha de production soit 7,2 tonnes de maïs
1500 m³ d'eau par an	5700 m³ d'eau par an 114 heures d'irrigation	2700 m³ d'eau par an 54 heures d'irrigation

Calculs faits pour une parcelle de 15 ha (350 m x 400 m, 6 positions), avec un canon qui à un débit de 50 m³/h et une portée de 50 m, pour une dose de 30 mm (23 m/h), avec 5 tours par campagne, pour une culture de maïs (12 tonnes/ha).

INSUFFISANCE D'EAU — *DOSE IDEALE* — *SURPLUS D'EAU* — *GASPILLAGE D'EAU*

AVEC GUN CORNER

Composants du Gun Corner :

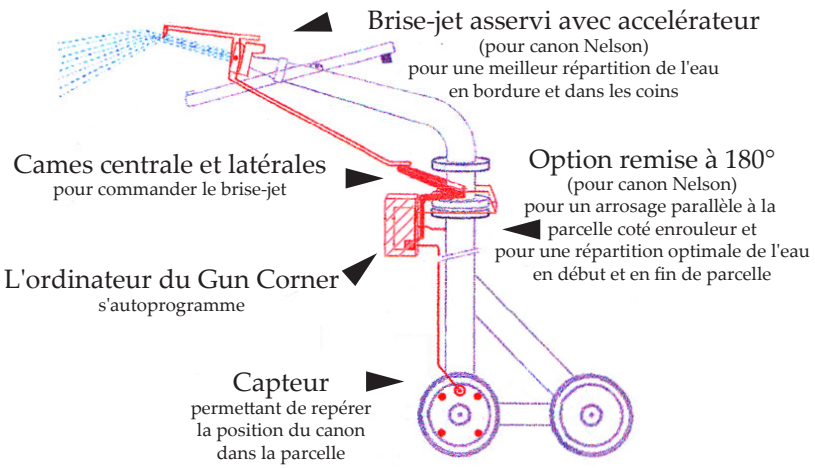

avec le **Gun Corner** équipé d'un accélérateur sans l'Option remise à 180°

avec le **Gun Corner** équipé d'un accélérateur et d'une remise à 180° et parallèle à la parcelle coté enrouleur

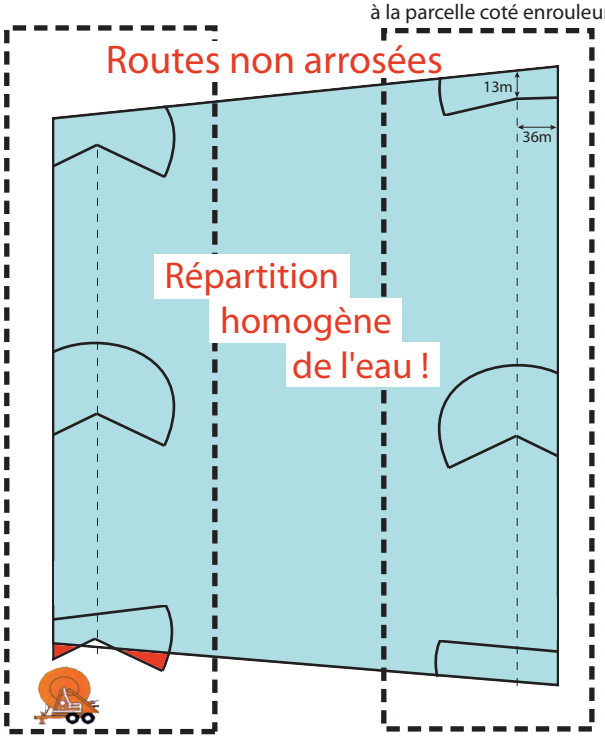

Aucun gaspillage

Pour tout renseignement, demandez à votre concessionnaire ou contactez nous :
Di Palma Irrigation Tel: 06 81 68 41 78

Nouveautés DI PALMA IRRIGATION

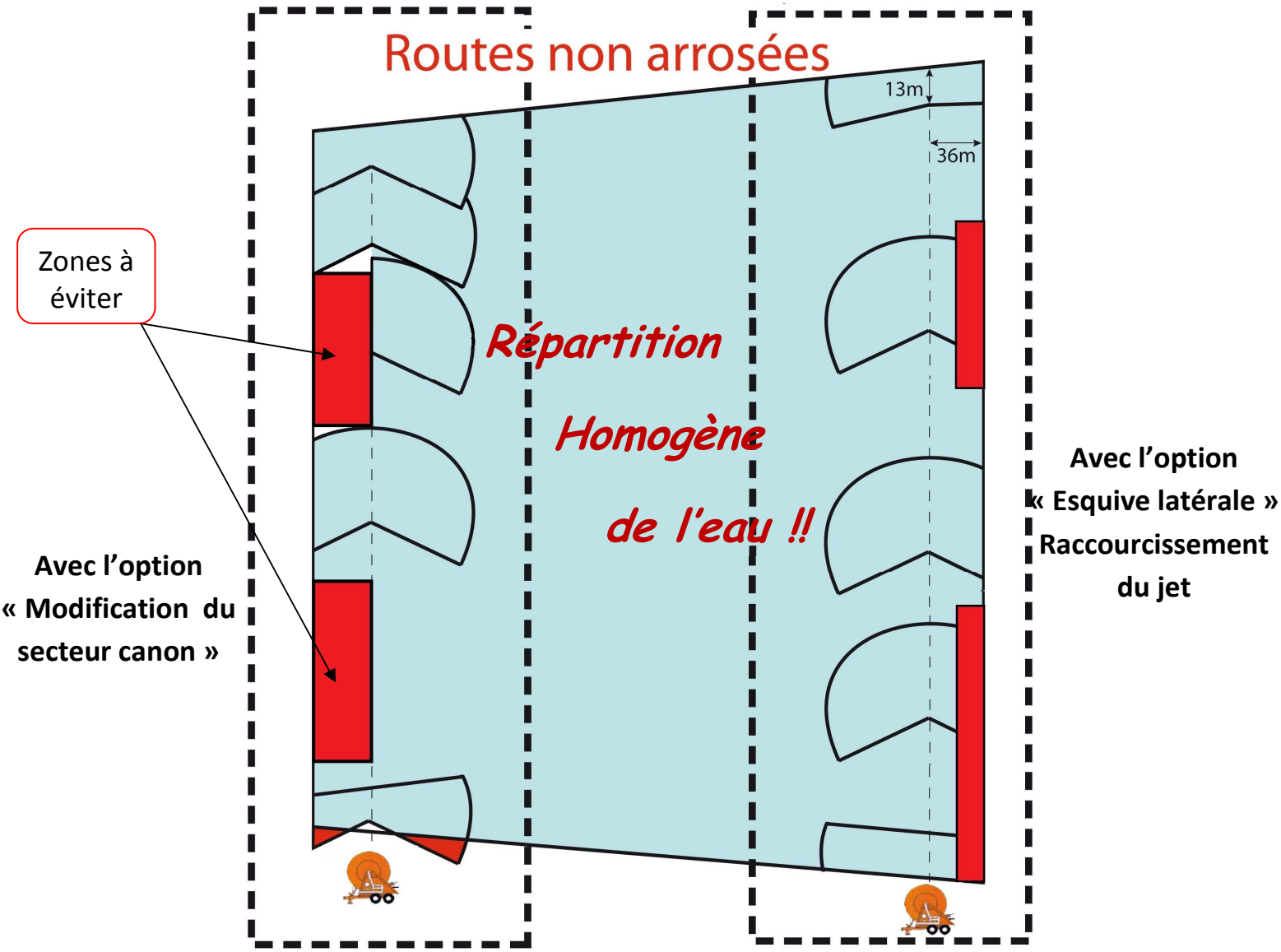

Avec le **Gun Corner** équipé d'un accélérateur sans l'option remise à 180°

Avec le **Gun Corner** équipé d'un accélérateur et de l'option remise à 180° et parallèle à la parcelle côté enrouleur

Option Modification du secteur canon :

L'option modification du secteur canon permet de réduire le secteur d'arrosage du coté droit ou gauche (au choix) afin de ne pas arroser lorsque le canon passe le long de la limite.

Option Esquive latérale :

L'option esquive latérale permet de réduire la portée du canon du coté droit ou gauche (au choix) afin de ne pas arroser au delà de la limite. La portée latérale minimum devient donc une dizaine de mètres.

Butée pour actionner l'inverseur du canon

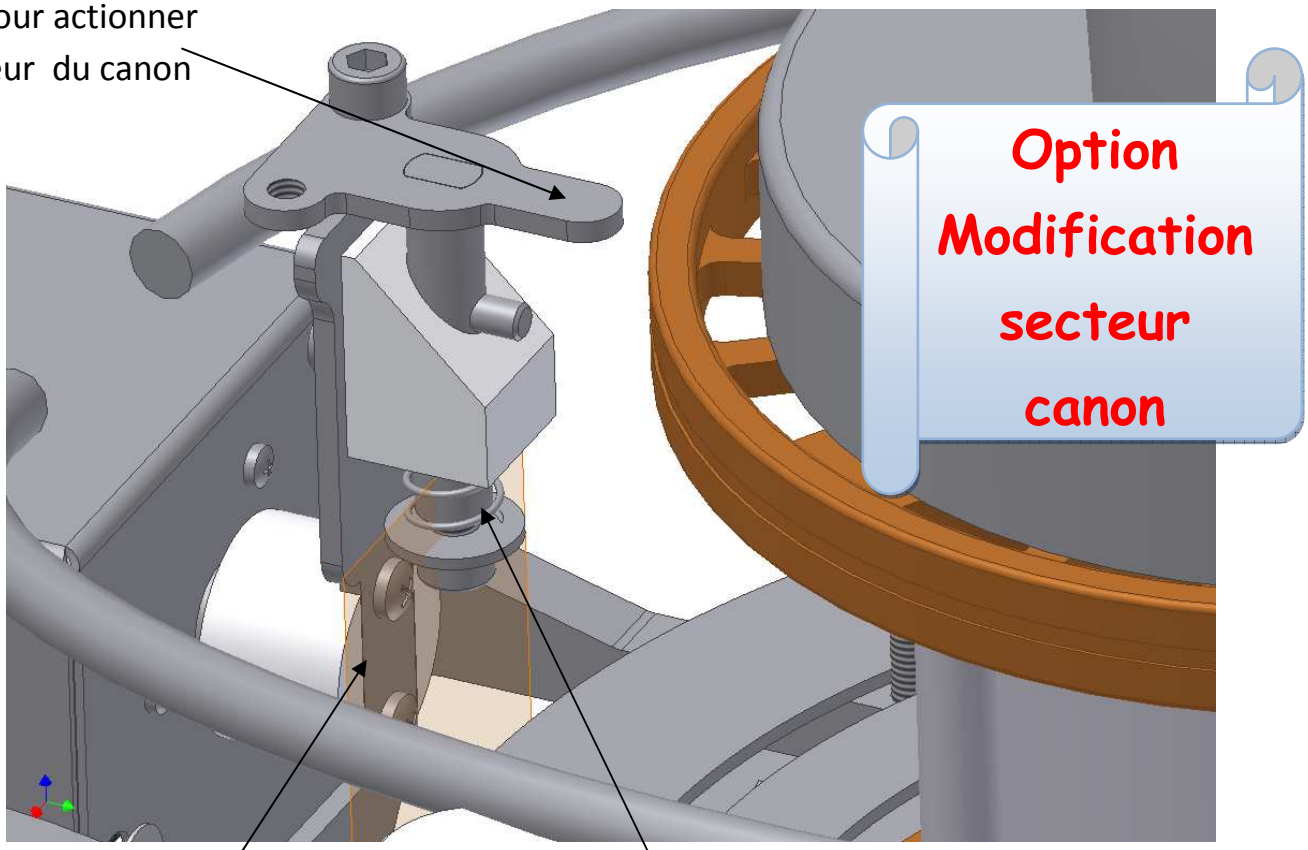

Apparition de l'option grâce à un motoréducteur

Principe pour ne pas se situer dans le mauvais secteur d'arrosage

Came escamotable afin d'actionner l'inverseur du canon

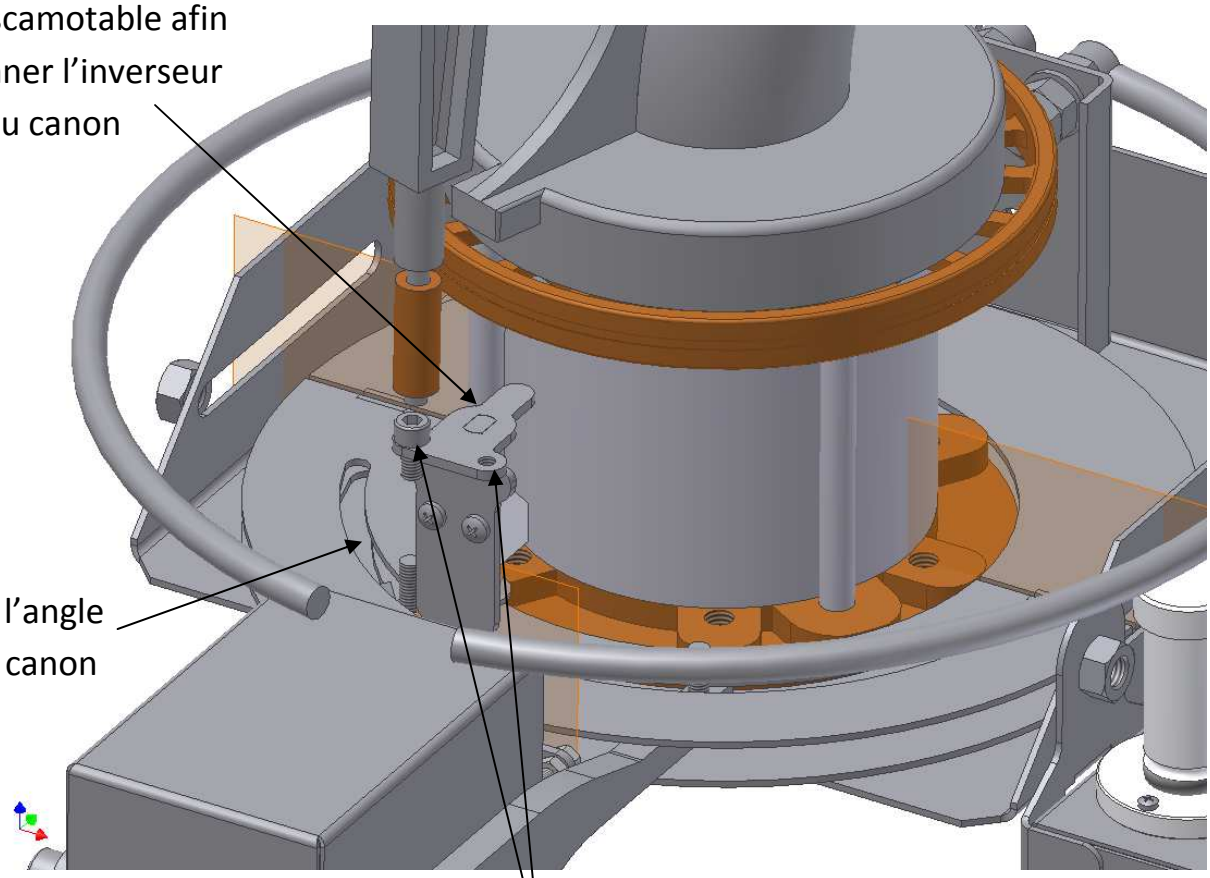

Réglage de l'angle du secteur canon

On choisi le secteur Droit ou Gauche en modifiant la position de la vis

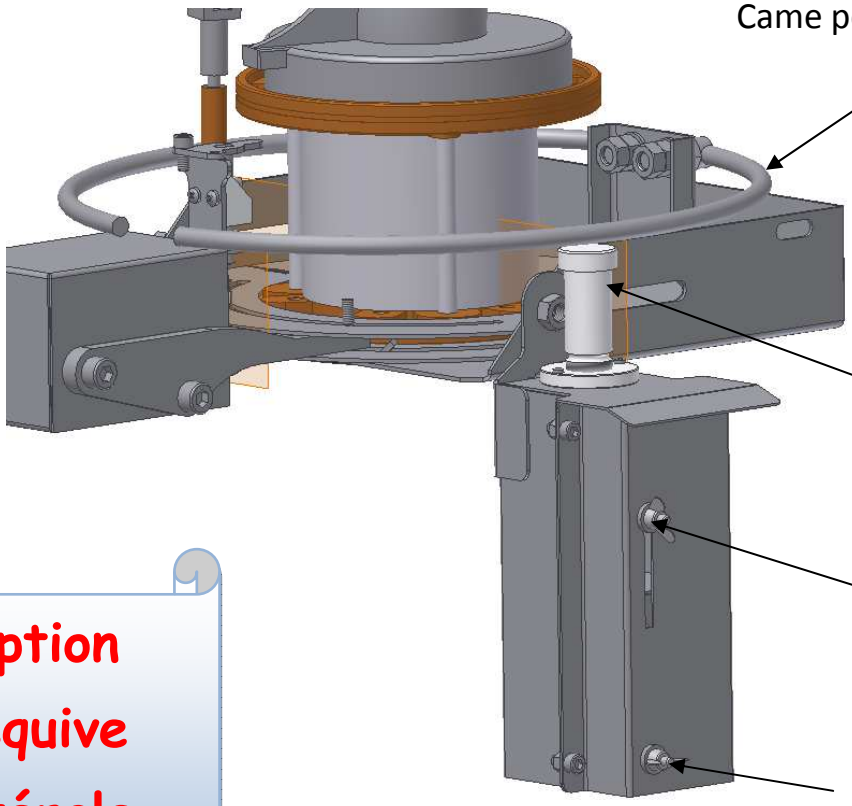
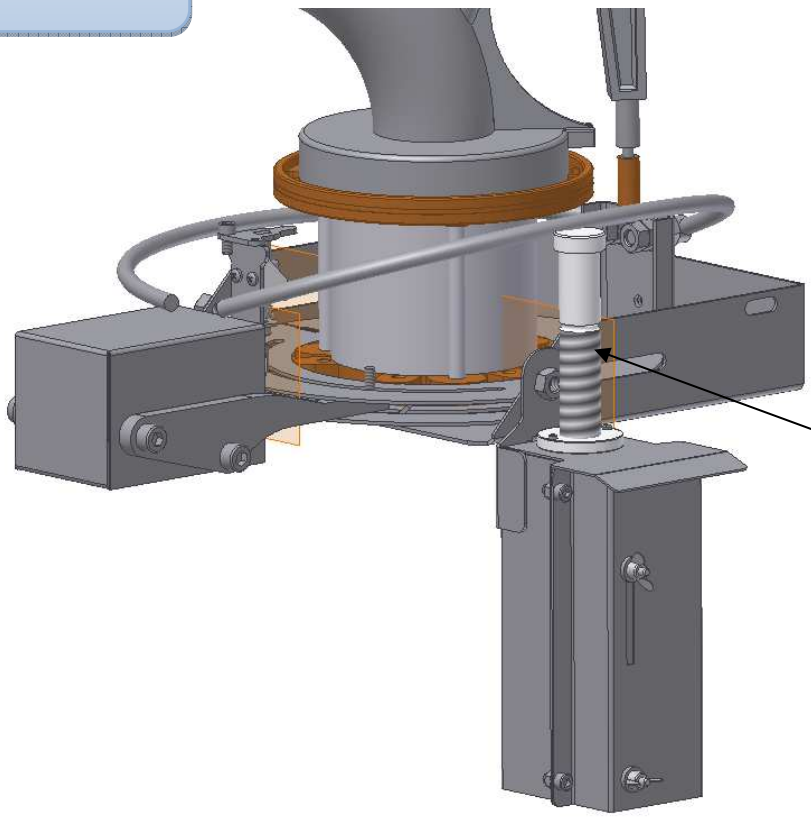
Option Esquive latérale